PRZEKRÓJ A-A
skala 1:25

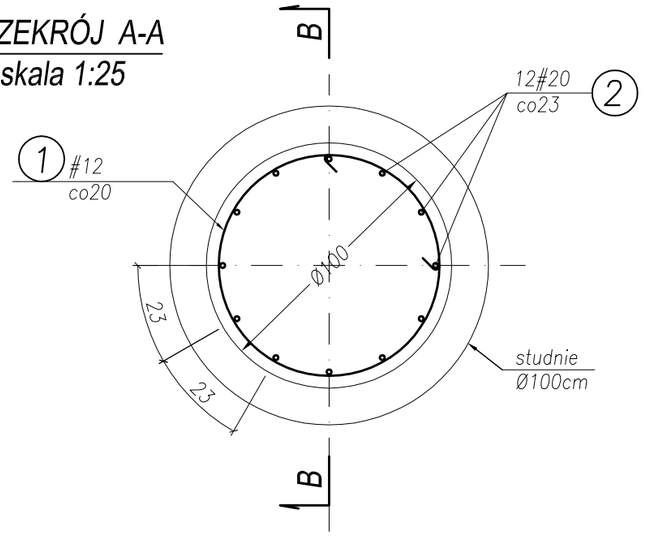

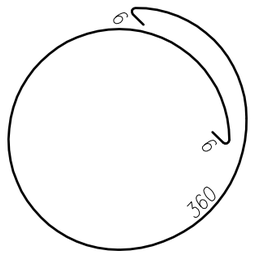

1 10 #12 co20, L=372

RODZAJ I LICZBA PRĘTÓW ZBROJENIA DLA JEDNEJ STUDNI					
Nr pręta	Średnica pręta	Długość	Liczba ogólna	Długość ogólna	
				AIIIN	AIIIN
				#12	#20
	mm	m	szt.		
1	Ø12	3,72	10	37,20	
2	Ø20	2,45	12		29,40
Razem długość			m	37,20	29,40
Masa 1mb pręta			kg	0,887	2,465
Masa ogólna			kg	33,0	72,5
Razem			kg	105,5	
Wykonać			x4	421,9	

STAL: # – AIIIN G=422kg
BETON: C25/30 V=4x1,6=6,4m^3
BETON: C8/10 V=4x0,15=0,6m^3
OTULENIE: 4cm

PRZEKRÓJ B-B
skala 1:25

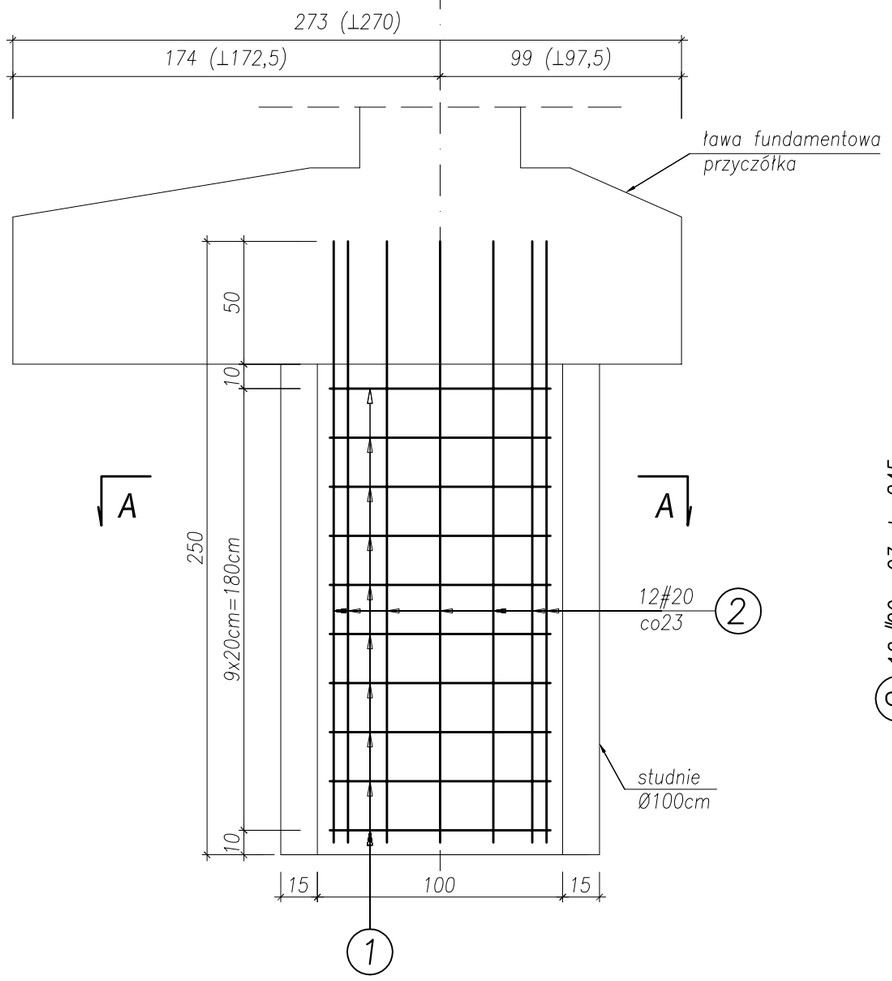

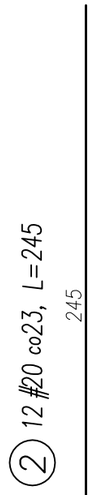

UWAGI:
1. Wszystkie wymiary prętów podano w ich osiach,
2. Wykonać 4 studnie po 2 na każdy przyczółek,
3. Studnie wypełnić betonem C25/30.

Inwestor:	Jednostka projektowania:			
Gmina Trzyciąż Trzyciaż 99 32-353 TRZYCIĄŻ	Firma " PROJBUD " Jerzy Drobniak 32-031 Mogilany UL.Zakopiańska 126 tel/fax (0-12) 270 12 44, kom. 604 498 341			
Temat projektu:	Projektował:	Podpis:	Data:	Marzec 2014
Odbudowa mostu w ciągu drogi gminnej nr K120464 w miejscowości Małyszyce w km 1+110 na działkach nr 40, 41/1, 105, 108, 109, 136, 137, 138, 140, 141	mgr inż. Jerzy Drobniak Nr upr. BPP.Upr.76/80 spec. konstrukt. - inżynieryjna		Branża:	Mostowa
	Sprawdził:		Faza:	Wykonawcza
	mgr inż. Marek Sowa MAP/0424/POOM/11 spec. mostowa		Skala:	1:25
Tytuł rysunku:			Numer rys.	10
Zbrojenie studni fundamentowych				