NOWAPROJEKT Agnieszka Nowak
ul. Willowa 21, 32-600 Oświęcim
biuro@nowaprojekt.pl
www.nowaprojekt.pl
tel.: 505-014-307

BUDOWA CHODNIKA WZDŁUŻ DROGI WOJEWÓDZKIEJ NR 794 NA ODCINKU OD ODC. 120 KM 0+000 DO ODC. 120 KM 0+370

Obiekt budowlany: **Chodnik wraz z elementami odwodnienia**

Adres obiektu: województwo: **małopolskie**, powiat: **olkuski**, gmina: **Trzyciąż**

Lokalizacja: obręb ewidencyjny Trzyciąż: **dz. 416**

Stadium: **PROJEKT WYKONAWCZY - BRANŻA DROGOWA**

Nazwa i adres Zamawiającego: **Gmina Trzyciąż**, Trzyciąż 99, 32-353 Trzyciąż

Funkcja:	*Imię i nazwisko:*	*Specjalność:*	*Nr uprawnień:*	*Data:*	*Podpis:*
Projektant:	**mgr inż. Wojciech Sakłak**	drogowa	MAP/0022/POOD/09	11.2014	
Sprawdzający:	**mgr inż. Piotr Nowak**	drogowa	MAP/0015/POOD/09	11.2014	

Egzemplarz nr: 1

KRAKÓW, listopad 2014 r.

OŚWIADCZENIE

Na podstawie art. 20 ust.4 ustawy z dnia 7 lipca 1994 r. – Prawo budowlane (Dz. U. z 2013 poz. 1409)

oświadczamy, że projekt wykonawczy - **branża drogowa** pn.:

BUDOWA CHODNIKA WZDŁUŻ DROGI WOJEWÓDZKIEJ NR 794 NA ODCINKU OD ODC. 120 KM 0+000 DO ODC. 120 KM 0+370

został sporządzony zgodnie z obowiązującymi przepisami oraz zasadami wiedzy technicznej i wydany jest w stanie kompletnym ze względu na cel któremu ma służyć.

mgr inż. Wojciech Sakłak
Uprawnienia budowlane do projektowania bez ograniczeń w specjalności drogowej
Nr ewid. MAP/0022/POOD/09

.....
(pieczęć i podpis Projektanta)

mgr inż. Piotr Nowak
Uprawnienia budowlane do projektowania bez ograniczeń w specjalności drogowej
Nr ewid MAP/0015/POOD/09

.....
(pieczęć i podpis Sprawdzającego)

KRAKÓW, listopad 2014 r.

SPIS ZAWARTOŚCI:

I. OPIS TECHNICZNY 4

1. PRZEDMIOT, PODSTAWA I ZAKRES OPRACOWANIA 5
   1.1. Przedmiot opracowania 5
   1.2. Podstawa opracowania 5
   1.3. Zakres opracowania 5
   1.4. Lokalizacja 5
2. ISTNIEJĄCY STAN ZAGOSPODAROWANIA TERENU 5
3. PROJEKTOWANE ZAGOSPODAROWANIE TERENU 5
   3.1. Chodnik 5
   3.2. Odwodnienie 6
   3.3. Zjazdy 6
4. ZESTAWIENIE DANYCH CHARAKTERYSTYCZNYCH OBIEKTU 6
5. PROJEKTOWANE KONSTRUKCJE NAWIERZCHNI 6
6. DANE O TERENIE ZWIĄZANE Z REJESTREM ZABYTKÓW ORAZ USTALENIAMI MIEJSCOWEGO PLANU ZAGOSPODAROWANIA PRZESTRZENNEGO 6
7. SPOSÓB ZAPEWNIENIA WARUNKÓW NIEZBĘDNYCH DO KORZYSTANIA Z OBIEKTU PRZEZ OSOBY NIEPEŁNOSPRAWNE, W SZCZEGÓLNOŚCI PORUSZAJĄCE SIĘ NA WÓZKACH INWALIDZKICH 7
8. ROZWIĄZANIA BUDOWLANE I TECHNICZNO-INSTALACYJNE NAWIĄZUJĄCE DO WARUNKÓW TERENU 7
   8.1. Dowiązanie do państwowej osnowy geodezyjnej 7
   8.2. Rozwiązania wysokościowe 7

II. KOPIE UPRAWNIEŃ BUDOWLANYCH I ZAŚWIADCZEŃ O PRZYNALEŻNOŚCI DO IZBY INŻYNIERÓW BUDOWNICTWA 8

III. DECYZJE I UZGODNIENIA 15

IV. INFORMACJA DOTYCZĄCA BEZPIECZEŃSTWA I OCHRONY ZDROWIA 20

V. RYSUNKI 23

Rys. 1	Orientacja	1:25 000
Rys. 2	Plan sytuacyjny	1:500
Rys. 3	Profil podłużny	1:1000/100
Rys. 4.1 - 4.2	Przekroje konstrukcyjne	1:50/1:20
Rys. 5.1 - 5.2	Przekroje poprzeczne	1:100

I. OPIS TECHNICZNY

1. PRZEDMIOT, PODSTAWA I ZAKRES OPRACOWANIA

1.1. Przedmiot opracowania

Przedmiotem opracowania jest projekt budowy chodnika wraz z elementami odwodnienia biegnącego wzdłuż drogi wojewódzkiej Nr 794 po jej lewej stronie zlokalizowanego na działce nr 413 w miejscowości Trzyciąż.

Początek projektowanego chodnika znajduje się na skrzyżowaniu drogi wojewódzkiej Nr 794 odc. 120 km 0+000 z drogą powiatową Nr 1151. Koniec projektowanego chodnika znajduje się na skrzyżowaniu drogi wojewódzkiej odc. 120 km 0+370 z drogą gminną Nr 120480K.

Długość projektowanego odcinka chodnika wynosi 351 m.

1.2. Podstawa opracowania

Podstawę opracowania stanowią:
- umowa na prace projektowe nr CR3420/2014 z dnia 02.07.2014 r. zawarta pomiędzy Gminą Trzyciąż a firmą NOWAPROJEKT Agnieszka Nowak z siedzibą w Oświęcimiu przy ul. Willowej 21,
- mapa do celów projektowych opracowana przez Pracownię Geodezyjną Szwarc - Jakub Szwarc z siedzibą w Łazach,
- założenia wyjściowe do projektowania i uzgodnienia wydane przez Inwestora oraz Zarządcę Drogi Wojewódzkiej Nr 794,
- wizje lokalne w terenie.

Inwestorem przedsięwzięcia jest:
Gmina Trzyciąż, Trzyciąż 99, 32-353 Trzyciąż

Wykonawcą dokumentacji projektowej jest:
NOWAPROJEKT Agnieszka Nowak, ul. Willowa 21, 32-600 Oświęcim

1.3. Zakres opracowania

Niniejsze opracowanie stanowi projekt chodnika łączącego drogę powiatową Nr 1151 z drogą gminną Nr 120480K. Chodnik zlokalizowano po lewej stronie drogi wojewódzkiej Nr 794 na odc. 120 km 0+000 do odc. 120 km 0+370. W ramach inwestycji wykonany zostanie również odcinek zarurowania istniejącego rowu drogowego w formie kanalizacji deszczowej.

Zakres przedmiotowej inwestycji obejmuje:
- budowę chodnika biegnącego wzdłuż drogi wojewódzkiej Nr 794,
- wykonanie zarurowania istniejącego rowu drogowego kolidującego z chodnikiem w postaci kanalizacji deszczowej,
- wykonanie remontu istniejących zjazdów wraz z ich dostosowaniem do projektowanego chodnika,

1.4. Lokalizacja

Planowana inwestycja zlokalizowana jest na terenie gminy Trzyciąż, w powiecie olkuskim, w województwie małopolskim. Inwestycja zlokalizowana jest na działce ewidencyjnej nr 413 położonej w miejscowości Trzyciąż. Działka ta stanowi pas drogowy drogi wojewódzkiej Nr 794.

2. ISTNIEJĄCY STAN ZAGOSPODAROWANIA TERENU

Planowany chodnik zlokalizowano wzdłuż lewej krawędzi drogi wojewódzkiej Nr 794 na odc. 120 km 0+000 do odc. 120 km 0+370. Droga wojewódzka na tym odcinku ma przekrój z zabudowanym krawężnikiem betonowym do którego dowiązano projektowany chodnik. Na tym odcinku wzdłuż drogi wojewódzkiej występują obiekty w których prowadzona jest działalność gospodarcza do których prowadzą istniejące zjazdy publiczne. Na szerokości zjazdów zastosowano obniżony krawężnik.

Odwodnienie drogi wojewódzkiej na tym odcinku realizowane jest poprzez prawostronny rów drogowy, a po stronie lewej, po której przewiduje się budowę chodnika poprzez ściek przykrawężnikowy wykonany z kostki oraz wpusty deszczowe z których wody odprowadzane są do istniejącego lewostronnego rowu drogowego, który podlegał będzie zarurowaniu.

3. PROJEKTOWANE ZAGOSPODAROWANIE TERENU

3.1. Chodnik

Celem projektowanego przedsięwzięcia jest połączenie drogi powiatowej Nr 1151 z istniejącym chodnikiem biegnącym wzdłuż drogi wojewódzkiej od skrzyżowania z drogą gminną w kierunku centrum

miejscowości. Ma on zapewnić bezpieczne i komfortowe poruszanie się pieszych wzdłuż drogi wojewódzkiej.

Zaprojektowano chodnik z betonowej kostki brukowej o szerokości 2.0 m. Chodnik od strony jezdni drogi wojewódzkiej dowiązano do istniejącego krawężnika betonowego. Chodnik obramowano obrzeżem betonowym, za którym zaprojektowano pobocze gruntowe o szerokości 0.5 m (wraz z obrzeżem). W ramach inwestycji przewiduje się również wykonanie remontu istniejących zjazdów publicznych do posesji zlokalizowanych wzdłuż projektowanego chodnika. Wszystkie projektowane elementy wykonano o parametrach zgodnych z wymaganiami określonymi w Rozporządzeniu Ministra Transportu i Gospodarki Morskiej z dnia 2 marca 1999 r. w sprawie warunków technicznych, jakim powinny odpowiadać drogi publiczne i ich usytuowanie (Dz. U. Nr 43, poz. 430 z późniejszymi zmianami).

Parametry charakterystyczne odcinka projektowanego chodnika:
- szerokość chodnika: 2.00 m,
- szerokość pobocza gruntowego za chodnikiem: 0.50 m,
- pochylenie poprzeczne chodnika: 2.0 % w kierunku jezdni drogi wojewódzkiej,
- pochylenie skarp: 1:1.5.

Lokalizację, wymiary jak i parametry techniczne projektowanych elementów chodnika przyjęto zgodnie z obowiązującymi przepisami, założeniami wyjściowymi do projektowania przekazanymi lub uzgodnionymi z Inwestorem.

3.2. Odwodnienie

Odwodnienie projektowanego chodnika realizowane będzie poprzez nadanie mu odpowiedniego spadku poprzecznego skierowanego do jezdni drogi wojewódzkiej. Następnie wody opadowe prowadzone będą przy krawędzi drogi wojewódzkiej z wykorzystaniem istniejącego ścieku przykrawężnikowego. Wody te następnie trafiać będą do istniejących wpustów deszczowych. Całość spływów zostanie odprowadzona do projektowanego w ramach przedmiotowej inwestycji zarurowania istniejącego rowu.

3.3. Zjazdy

W ramach przedmiotowej inwestycji należy wykonać remont istniejących zjazdów wraz z dowiązaniem wysokościowym do projektowanego chodnika. Lokalizacja zjazdów nie ulega zmianie. Zgodnie ze stanem istniejących na zjazdach wykonano obniżone krawężniki. Wszystkie zjazdy, ze względu na charakter obiektów do których prowadzą, są zjazdami publicznymi.

4. ZESTAWIENIE DANYCH CHARAKTERYSTYCZNYCH OBIEKTU

Zestawienie podstawowych projektowanych elementów:
- powierzchnia chodnika 603 m^2,
- powierzchnia zjazdów 220 m^2,
- długość rowu krytego 362,0 m.

5. PROJEKTOWANE KONSTRUKCJE NAWIERZCHNI

Konstrukcja nawierzchni chodnika zaprojektowano jak dla podłoża gruntowego G1 ze względu na to, że chodnika zlokalizowany jest w śladzie istniejące rowu drogowego który po wykonaniu kanalizacji deszczowej zostanie zasypany gruntem nasypowym o odpowiednich parametrach.

Zastosowano następującą konstrukcję chodnika:
- 8 cm - kostka betonowa koloru szarego,
- 3 cm - podsypka cementowo-piaskowa 1:4,
- 15 cm - podbudowa z kruszywa łamanego stabilizowanego mechanicznie 0/31.5 mm.

Konstrukcja nawierzchni zjazdów publicznych (dla podłoża gruntowego G1):
- 8 cm - kostka betonowa koloru czerwonego,
- 3 cm - podsypka cementowo-piaskowa 1:4,
- 20 cm - podbudowa z kruszywa łamanego stabilizowanego mechanicznie 0/31.5 mm,
- 15 cm - warstwa mrozoochronna z kruszywa naturalnego (piasek średnioziarnisty).

Spełniono warunek mrozoodporności dla przyjętej kategorii obciążenia ruchem KR2.

Głębokość przemarzania gruntu – Hz wynosi dla lokalizacji inwestycji 1.0 m.

6. DANE O TERENIE ZWIĄZANE Z REJESTREM ZABYTKÓW ORAZ USTALENIAMI MIEJSCOWEGO PLANU ZAGOSPODAROWANIA PRZESTRZENNEGO

Dla terenu gminy Trzyciąż obowiązuje Miejscowy Plan Zagospodarowania Przestrzennego pn. "Miejscowy Plan Zagospodarowania Przestrzennego 14 sołectw gminy Trzyciąż". Zgodnie z ustaleniami ni-

niejszego Miejscowego Planu Zagospodarowania Przestrzennego przedmiotowa inwestycja zlokalizowana jest w granicach terenu przewidzianego pod komunikację drogową.

7. SPOSÓB ZAPEWNIENIA WARUNKÓW NIEZBĘDNYCH DO KORZYSTANIA Z OBIEKTU PRZEZ OSOBY NIEPEŁNOSPRAWNE, W SZCZEGÓLNOŚCI PORUSZAJĄCE SIĘ NA WÓZKACH INWALIDZKICH

W ramach przedmiotowej inwestycji nie projektowano elementów uniemożliwiających korzystanie z obiektu przez osoby niepełnosprawne. Nie wprowadzono barier które mogły by utrudniać korzystanie z chodnika przez osoby poruszające się na wózkach inwalidzkich.

8. ROZWIĄZANIA BUDOWLANE I TECHNICZNO-INSTALACYJNE NAWIĄZUJĄCE DO WARUNKÓW TERENU

8.1. Dowiązanie do państwowej osnowy geodezyjnej

Pomiary wysokościowe dowiązano do reperów państwowej osnowy geodezyjnej.

8.2. Rozwiązania wysokościowe

Niweletę projektowanego chodnika dostosowano do istniejącego krawężnika biegnącego wzdłuż krawędzi drogi wojewódzkiej.

Sporządził:

.....

Sporządził:

mgr inż. Wojciech Sakłak
Uprawnienia budowlane do projektowania
bez ograniczeń w specjalności drogowej
Nr ewid. MAP/0022/POOD/09

.....

Kraków, listopad 2014 r.

II. KOPIE UPRAWNIEŃ BUDOWLANYCH I ZAŚWIADCZEŃ O PRZYNALEŻNOŚCI DO IZBY INŻYNIERÓW BUDOWNICTWA

MAŁOPOLSKA OKRĘGOWA I Z B A INŻYNIERÓW BUDOWNICTWA

Kraków, dnia 15 czerwca 2009 r.

MAP OIIB/KK/0054-0020/09

DECYZJA

Na podstawie art. 24 ust. 1 pkt 2 ustawy z dnia 15 grudnia 2000 r. o samorządach zawodowych architektów, inżynierów budownictwa oraz urbanistów *(Dz. U. z 2001 r. Nr 5 poz. 42, z późn. zm.)*, art. 12 ust. 1 pkt. 1 i 5, art. 12 ust. 3, art. 13 ust. 1 pkt 1 oraz art. 13 ust. 4 , art. 14 ust. 1 pkt 2a ustawy z dnia 7 lipca 1994 r. Prawo budowlane *(tekst jednolity: Dz U. z 2006 r. Nr 156 poz. 1118 z późn. zm.)*, § 11 ust 1 pkt. 1, §15 i § 18 ust. 1 rozporządzenia Ministra Transportu i Budownictwa z dnia 28 kwietnia 2006 r. w sprawie samodzielnych funkcji technicznych w budownictwie *(Dz. U. z 2006 r. Nr 83 poz. 578 z późn. zm.)* oraz art. 104 ustawy z dnia 14 czerwca 1960 r. Kodeks postępowania administracyjnego *(tekst jednolity: Dz. U. z 2000 r. Nr 98, poz. 1071 z późn. zm.)*.

Małopolska Okręgowa Komisja Kwalifikacyjna
stwierdza, że

Pan mgr inż. **Wojciech Mieczysław Sakłak**
urodzony dnia 05.05.1979 r. w Proszowicach
uzyskał

UPRAWNIENIA BUDOWLANE

numer ewidencyjny MAP/0022/POOD/09

do projektowania bez ograniczeń
w specjalności drogowej.

UZASADNIENIE

Okręgowa Komisja Kwalifikacyjna Małopolskiej Okręgowej Izby Inżynierów Budownictwa w Krakowie na podstawie protokołów z postępowania kwalifikacyjnego oraz z przeprowadzonego egzaminu, stwierdziła, że Pan Wojciech Sakłak posiada wymagane prawem wykształcenie i praktykę zawodową konieczną do uzyskania uprawnień budowlanych w wyżej wymienionej specjalności i uzyskał pozytywny wynik egzaminu na uprawnienia budowlane. Szczegółowy zakres nadanych uprawnień budowlanych wskazano na odwrocie decyzji.

POUCZENIE

Od niniejszej decyzji służy odwołanie do Krajowej Komisji Kwalifikacyjnej Polskiej Izby Inżynierów Budownictwa w Warszawie, za pośrednictwem Małopolskiej Okręgowej Izby Inżynierów Budownictwa w Krakowie w terminie 14 dni od daty jej doręczenia.

Skład Orzekający
Okręgowej Komisji Kwalifikacyjnej:

1. Przewodniczący Okręgowej Komisji Kwalifikacyjnej
   dr inż. Stanisław Karczmarczyk
2. Członek Składu Orzekającego
   dr inż. Janusz Cieśliński
3. Członek Składu Orzekającego
   mgr inż. Piotr Kutyński

Otrzymują:
1. Pan Wojciech Sakłak
   ul. Radzikowskiego 100A/12
   31-315 Kraków
2. Główny Inspektor Nadzoru Budowlanego
3. a/a

Szczegółowy zakres uprawnień do projektowania bez ograniczeń

w specjalności drogowej

I. Na mocy art. 12 ust. 1 pkt 1 i 5, art. 13 ust. 4 ustawy - Prawo budowlane (tekst jednolity: Dz. U. z 2006 r. Nr 156, poz. 1118 z późn. zm.), w zakresie objętym wyżej wymienioną specjalnością, niniejsze uprawnienia stanowią podstawę do:

1) *projektowania, sprawdzania projektów architektoniczno-budowlanych i sprawowania nadzoru autorskiego,*
2) *sprawowania kontroli technicznej utrzymania obiektów budowlanych.*

II. Na mocy § 18 ust. 1 rozporządzenia Ministra Transportu i Budownictwa z dnia 28 kwietnia 2006 r. w sprawie samodzielnych funkcji technicznych w budownictwie (Dz. U. z 2006 r. Nr 83 poz. 578 z późn. zm.), niniejsze uprawnienia uprawniają do:

projektowania obiektu budowlanego takiego jak:

1) *droga, w rozumieniu przepisów o drogach publicznych, z wyłączeniem drogowych obiektów inżynierskich oprócz przepustów;*
2) *droga dla ruchu i postoju statków powietrznych oraz przepust.*

Zgodnie z § 15 w/w rozporządzenia uprawnienia budowlane do projektowania w odpowiedniej specjalności uprawniają do sporządzania projektu zagospodarowania działki lub terenu, w zakresie danej specjalności.

MAŁOPOLSKA OKRĘGOWA IZBA INŻYNIERÓW BUDOWNICTWA

WOJEWÓDZTWO MAŁOPOLSKIE

Kraków, 14 stycznia 2015 r.

Zaświadczenie

Pan/Pani Wojciech Mieczysław Sakłak

miejsce zamieszkania ul. Radzikowskiego 100A/12

31-315 Kraków

jest członkiem Małopolskiej Okręgowej Izby Inżynierów Budownictwa

o numerze ewidencyjnym MAP/BD/0387/09

i posiada wymagane ubezpieczenie od odpowiedzialności cywilnej.

Niniejsze zaświadczenie jest ważne od dnia 1 lutego 2015 r.

do dnia 31 lipca 2015 r.

MAŁOPOLSKA OKRĘGOWA IZBA INŻYNIERÓW BUDOWNICTWA W KRAKOWIE

PRZEWODNICZĄCY RADY MAŁOPOLSKIEJ OKRĘGOWEJ IZBY INŻYNIERÓW BUDOWNICTWA w Krakowie

dr inż. Stanisław Karczmarczyk
(pieczęć i podpis przewodniczącego OIIB)

30-354 Kraków, ul. Czarnowiejska 60 tel. +48 12 632 30 60, 630 90 61 fax +48 12 632 35 59 www.map.pib.org.pl e-mail: map@map.pib.org.pl

MAŁOPOLSKA OKRĘGOWA I Z B A INŻYNIERÓW BUDOWNICTWA

Kraków, dnia 15 czerwca 2009 r.

MAP OIIB/KK/0054-0012/09

DECYZJA

Na podstawie art. 24 ust. 1 pkt 2 ustawy z dnia 15 grudnia 2000 r. o samorządach zawodowych architektów, inżynierów budownictwa oraz urbanistów *(Dz. U. z 2001 r. Nr 5 poz. 42, z późn. zm.)*, art. 12 ust. 1 pkt. 1 i 5, art. 12 ust. 3, art. 13 ust. 1 pkt 1 oraz art. 13 ust. 4 , art. 14 ust. 1 pkt 2a ustawy z dnia 7 lipca 1994 r. Prawo budowlane *(tekst jednolity: Dz U. z 2006 r. Nr 156 poz. 1118 z późn. zm.)*, § 11 ust 1 pkt. 1, §15 i § 18 ust. 1 rozporządzenia Ministra Transportu i Budownictwa z dnia 28 kwietnia 2006 r. w sprawie samodzielnych funkcji technicznych w budownictwie *(Dz. U. z 2006 r. Nr 83 poz. 578 z późn. zm.)* oraz art. 104 ustawy z dnia 14 czerwca 1960 r. Kodeks postępowania administracyjnego *(tekst jednolity: Dz. U. z 2000 r. Nr 98, poz. 1071 z późn. zm.)*.

Małopolska Okręgowa Komisja Kwalifikacyjna
stwierdza, że

Pan mgr inż. **Piotr Nowak**
urodzony dnia 04.10.1980 r. w Olkuszu
uzyskał

UPRAWNIENIA BUDOWLANE

numer ewidencyjny MAP/0015/POOD/09

do projektowania bez ograniczeń
w specjalności drogowej.

UZASADNIENIE

Okręgowa Komisja Kwalifikacyjna Małopolskiej Okręgowej Izby Inżynierów Budownictwa w Krakowie na podstawie protokołów z postępowania kwalifikacyjnego oraz z przeprowadzonego egzaminu, stwierdziła, że Pan Piotr Nowak posiada wymagane prawem wykształcenie i praktykę zawodową konieczną do uzyskania uprawnień budowlanych w wyżej wymienionej specjalności i uzyskał pozytywny wynik egzaminu na uprawnienia budowlane. Szczegółowy zakres nadanych uprawnień budowlanych wskazano na odwrocie decyzji.

POUCZENIE

Od niniejszej decyzji służy odwołanie do Krajowej Komisji Kwalifikacyjnej Polskiej Izby Inżynierów Budownictwa w Warszawie, za pośrednictwem Małopolskiej Okręgowej Izby Inżynierów Budownictwa w Krakowie w terminie 14 dni od daty jej doręczenia.

Skład Orzekający
Okręgowej Komisji Kwalifikacyjnej:

1. Przewodniczący Okręgowej Komisji Kwalifikacyjnej
   dr inż. Stanisław Karczmarczyk
2. Członek Składu Orzekającego
   dr inż. Janusz Cieśliński
3. Członek Składu Orzekającego
   mgr inż. Piotr Kutyński

Otrzymują:
1. Pan Piotr Nowak
   ul. 11 Listopada 3E/11
   32-600 Oświecim
2. Główny Inspektor Nadzoru Budowlanego
3. a/a

Szczegółowy zakres uprawnień
do projektowania bez ograniczeń

w specjalności drogowej

I. Na mocy art. 12 ust. 1 pkt 1 i 5, art. 13 ust. 4 ustawy - Prawo budowlane (tekst jednolity: Dz. U. z 2006 r. Nr 156, poz. 1118 z późn. zm.), w zakresie objętym wyżej wymienioną specjalnością, niniejsze uprawnienia stanowią podstawę do:

1) projektowania, sprawdzania projektów architektoniczno-budowlanych i sprawowania nadzoru autorskiego,

2) sprawowania kontroli technicznej utrzymania obiektów budowlanych.

II. Na mocy § 18 ust. 1 rozporządzenia Ministra Transportu i Budownictwa z dnia 28 kwietnia 2006 r. w sprawie samodzielnych funkcji technicznych w budownictwie (Dz. U. z 2006 r. Nr 83 poz. 578 z późn. zm.), niniejsze uprawnienia uprawniają do:

projektowania obiektu budowlanego takiego jak:

1) droga, w rozumieniu przepisów o drogach publicznych, z wyłączeniem drogowych obiektów inżynierskich oprócz przepustów;

2) droga dla ruchu i postoju statków powietrznych oraz przepust.

Zgodnie z § 15 w/w rozporządzenia uprawnienia budowlane do projektowania w odpowiedniej specjalności uprawniają do sporządzania projektu zagospodarowania działki lub terenu, w zakresie danej specjalności.

POLSKA IZBA INŻYNIERÓW BUDOWNICTWA

Zaświadczenie

o numerze weryfikacyjnym:

MAP-2IY-X2C-L8P *

Pan Piotr Nowak o numerze ewidencyjnym MAP/BD/0392/09

adres zamieszkania ul. Willowa 21, 32-600 Oświęcim

jest członkiem Małopolskiej Okręgowej Izby Inżynierów Budownictwa i posiada wymagane ubezpieczenie od odpowiedzialności cywilnej.

Niniejsze zaświadczenie jest ważne do dnia 2015-07-31.

Zaświadczenie zostało wygenerowane elektronicznie i opatrzone bezpiecznym podpisem elektronicznym weryfikowanym przy pomocy ważnego kwalifikowanego certyfikatu w dniu 2015-01-28 roku przez:

Stanisław Karczmarczyk, Przewodniczący Rady Małopolskiej Okręgowej Izby Inżynierów Budownictwa.

(Zgodnie art. 5 ust 2 ustawy z dnia 18 września 2001 r. o podpisie elektronicznym (Dz. U. 2001 Nr 130 poz. 1450) dane w postaci elektronicznej opatrzone bezpiecznym podpisem elektronicznym weryfikowanym przy pomocy ważnego kwalifikowanego certyfikatu są równoważne pod względem skutków prawnych dokumentom opatrzonym podpisami własnoręcznymi.)

* Weryfikację poprawności danych w niniejszym zaświadczeniu można sprawdzić za pomocą numeru weryfikacyjnego zaświadczenia na stronie Polskiej Izby Inżynierów Budownictwa www.piib.org.pl lub kontaktując się z biurem właściwej Okręgowej Izby Inżynierów Budownictwa.

III. DECYZJE I UZGODNIENIA

ZARZĄD DRÓG WOJEWÓDZKICH
w Krakowie
REJON DRÓG WOJEWÓDZKICH
32-100 Proszowice, Jakubowice 75
tel./fax (12) 386 38 30, 386 41 97
NIP [illegible]

Jakubowice, dnia 18.11.2014r.

Znak sprawy: RDWJ- 653 – 3 – 794 – 54/14
RDWJ/PW/2014/ 960 /KD

NOWAPROJEKT
Agnieszka Nowak
ul. Willowa 21
32-600 Oświęcim

dotyczy: opracowania dokumentacji projektowej dla odcinków chodnika w Gminie Trzyciąż wzdłuż drogi wojewódzkiej nr 794 na odc. 120 od km 0+000 do 0+370 i na odc. 140 od km1+500 do istniejącej zatoki autobusowej

Rejon Dróg Wojewódzkich w Jakubowicach **opiniuje pozytywnie** przedstawioną dokumentację projektową pn. *„Budowa chodnika wzdłuż drogi wojewódzkiej nr 794 na odcinku od odc. 140 km 1+500 do istn. zatoki autobusowej w m. Milonki"* oraz *„Budowa chodnika wzdłuż drogi wojewódzkiej nr 794 na odcinku od odc. 120 km 0+000 do odc. 120 km 0+370 "* w miejscowości Trzyciąż.
Projekty chodnika należy przedstawić do ostatecznego uzgodnienia w Zarządzie Dróg Wojewódzkich w Krakowie, ul. Głowackiego 56, 30-085 Kraków

Niniejsze uzgodnienie nie jest zezwoleniem na rozpoczęcie robót i zajęcie pasa drogowego. Prace budowlane mogą zostać rozpoczęte po uzyskaniu ostatecznej decyzji właściwego organu architektoniczno - budowlanego oraz ostatecznej decyzji zezwalającej na prowadzenie robót w pasie drogowym z Rejonu Dróg Wojewódzkich w Jakubowicach zgodnie z art. 40 ust. 1, ust. 2 pkt.1 i ust. 3 ustawy z dnia 21 marca 1985r. o drogach publicznych.

Z-ca Kierownika Rejonu
mgr inż. Magdalena Radłowska

Otrzymują:
1 x Adresat
1 x RDW Jakubowice a/a
Do wiadomości:
1 x ZDW DI-2

WOJEWÓDZTWO MAŁOPOLSKIE

ZARZĄD DRÓG WOJEWÓDZKICH
w KRAKOWIE

Kraków, 20-11-2014r.

ZDW/PW/2014/ 8647 /DI-2/JJ
DI-2-650-794-165a/14

NOWAPROJEKT Agnieszka Nowak
ul. Willowa 21
32-600 Oświęcim

Dotyczy: projektu budowy chodnika przy drodze woj. nr 794 w m. Trzyciąż

Zarząd Dróg Wojewódzkich w Krakowie opiniuje pozytywnie przedstawiony projekt budowy chodnika wraz z remontem zjazdów, budową kanalizacji opadowej przy drodze wojewódzkiej nr 794 odc. 120 km 0+000 – km 0+870 w m. Trzyciąż.

Należy opracować projekt docelowej organizacji ruchu a także projekt organizacji ruchu, oznakowania i zabezpieczenia robót na czas ich prowadzenia w pasie drogowym drogi wojewódzkiej, które należy zaopiniować w Komendzie Wojewódzkiej Policji w Krakowie, ul. Mogilska 109 a następnie zatwierdzić w ZDW w Krakowie, ul. Głowackiego 56.

W terminie 14 dni przed planowanym rozpoczęciem robót należy wystąpić do Rejonu Dróg Wojewódzkich w Jakubowicach o zamiarze prowadzenia robót w pasie drogowym drogi wojewódzkiej.

Z-ca Dyrektora
ds. Inwestycji
mgr inż. Robert Górecki

Otrzymują:
1. Adresat
2. RDW Jakubowice
3. a/a

ul. Głowackiego 56, 30-085 Kraków
Centrala tel.: 12-446-57-00, Sekretariat tel.: 12-446-57-01, Fax: 12-446-57-02
www.zdw.krakow.pl, e-mail: sekretariat@zdw.krakow.pl

6630.26.2015

Olkusz, dn. 12.03.2015 r.

Starosta Olkuski
32-300 Olkusz ul. Mickiewicza 2
tel. (32)643-04-14, 643-04-10
fax (32)643-04-90

ODPIS

PROTOKÓŁ Z NARADY KOORDYNACYJNEJ W SPRAWIE NR 6630.26.2015

Na podstawie art. 7d ust. 2 i 28-28e ustawy z dnia 17 maja 1989 r. Prawo geodezyjne i kartograficzne (Dz. U. z 2010r. Nr 193, poz.1287 ze zm.)

Przedmiot narady:	Usytuowanie kanalizacji deszczowej - rów kryty.
Lokalizacja:	Trzyciąż, dz.: 408/17, 413
Wnioskodawca:	NOWAPROJEKT AGNIESZKA NOWAK 32-600 Oświęcim ul. Willowa 21
Przewodniczący:	Karolina Curyło p.o. Kierownika Powiatowego Ośrodka Dokumentacji Geodezyjnej i Kartograficznej w Wydziale Geodezji, Kartografii i Katastru
Miejsce narady:	Starostwo Powiatowe w Olkuszu ul. Mickiewicza 2 32-300 Olkusz
Sposób przeprowadz.:	stacjonarny
Data narady:	12.03.2015

Stanowisko Przewodniczącego narady koordynacyjnej:

-
.....
.....
.....

Lista uczestników narady koordynacyjnej

Lp	Nazwa instytucji	Przedstawiciel	Podpis
1	ORANGE POLSKA S.A. Domena Hurt Dostarczanie i Serwis Usług Ewidencja i Standardy Infrastruktury ul. Dauna 66, 30-629 Kraków	Nie uczestniczył pomimo prawidłowego zawiadomienia o sposobie, terminie i miejscu przeprowadzenia narady koordynacyjnej.	
2	POLSKA SPÓŁKA GAZOWNICTWA SP. Z O.O. Oddział w Tarnowie Zakład w Krakowie ul. Gazowa 16 31-060 Kraków	Adam Kaczmarczyk	
3	PRZEDSIĘBIORSTWO WODOCIĄGÓW I KANALIZACJI SP. Z O.O. Trzyciąż 99 32-353 TRZYCIĄŻ	Krzysztof Stajniak	
4	TAURON Dystrybucja S.A. Oddział w Krakowie ul. Dajwór 27, 30-960 Kraków	Nie uczestniczył pomimo prawidłowego zawiadomienia o sposobie, terminie i miejscu przeprowadzenia narady koordynacyjnej.	
5	URZĄD GMINY W TRZYCIĄŻU Trzyciąż 99 32-353 TRZYCIĄŻ	Nie uczestniczył pomimo prawidłowego zawiadomienia o sposobie, terminie i miejscu przeprowadzenia narady koordynacyjnej.	

Na oryginale właściwe podpisy.

Lp	Nazwa instytucji	Uwagi

6630.26.2015

1	ORANGE POLSKA S.A. Domena Hurt Dostarczanie i Serwis Usług Ewidencja i Standardy Infrastruktury ul. Dauna 66, 30-629 Kraków	Bez uwag.
2	POLSKA SPÓŁKA GAZOWNICTWA SP. Z O.O. Oddział w Tarnowie Zakład w Krakowie ul. Gazowa 16 31-060 Kraków	Bez uwag.
3	PRZEDSIĘBIORSTWO WODOCIĄGÓW I KANALIZACJI SP. Z O.O. Trzyciąż 99 32-353 TRZYCIĄŻ	Bez uwag.
4	TAURON Dystrybucja S.A. Oddział w Krakowie ul. Dajwór 27, 30-960 Kraków	Bez uwag.
5	URZĄD GMINY W TRZYCIĄŻU Trzyciąż 99 32-353 TRZYCIĄŻ	Bez uwag.

Stanowisko uczestników narady koordynacyjnej

-

.....
.....
.....

Przewodniczący Zespołu Uzgadniania Dokumentacji Projektowej

Z up. STAROSTY
mgr inż. Karolina Curyło
p.o. Kierownika Powiatowego Ośrodka Dokumentacji Geodezyjno-Kartograficznej w Wydziale Geodezji i Katastru

IV. INFORMACJA DOTYCZĄCA BEZPIECZEŃSTWA I OCHRONY ZDROWIA

1. NAZWA I ADRES OBIEKTU BUDOWLANEGO

Projektowana inwestycja zlokalizowana jest na działce nr 413 w miejscowości Trzyciąż w województwie małopolskim, powiecie olkuskim na terenie gminy Trzyciąż.

2. ZAKRES ROBÓT DLA ZAMIERZENIA BUDOWLANEGO ORAZ KOLEJNOŚĆ REALIZACJI POSZCZEGÓLNYCH OBIEKTÓW

Zakres robót obejmuje budowę chodnika wzdłuż drogi wojewódzkiej Nr 794 oraz wykonanie zarurowania istniejącego rowu drogowego wraz z podłączeniem istniejących studni ściekowych.
Zakres przedmiotowej inwestycji obejmuje:

a. budowę chodnika,
b. wykonanie zarurowania istniejącego rowu drogowego,

Kolejność wykonania robót:

a. roboty przygotowawcze takie jak wytyczenie punktów sytuacyjnych i wysokościowych, roboty pomiarowe oraz geodezyjne,
b. roboty rozbiórkowe,
c. roboty ziemne,
d. wykonanie elementów odwodnienia,
e. wykonanie warstw konstrukcyjnych nawierzchni chodnika,
f. humusowanie i obsianie trawą,
g. wykonanie urządzeń bezpieczeństwa ruchu: oznakowanie pionowe i poziome, urządzenia bezpieczeństwa ruchu,
h. prace wykończeniowe i porządkowe.

3. WYKAZ ISTNIEJĄCYCH OBIEKTÓW BUDOWLANYCH

W rejonie inwestycji znajdują się następujące obiekty budowlane:

a. droga wojewódzka Nr 794
b. droga powiatowa Nr 1151
c. droga gminna Nr 120480K
d. napowietrzna sieć teletechniczna

4. ELEMENTY ZAGOSPODAROWANIA TERENU, KTÓRE MOGĄ STWARZAĆ ZAGROŻENIE BEZPIECZEŃSTWA I ZDROWIA LUDZI

Zgodnie z zapisami Rozporządzenia Ministra Infrastruktury z dnia 23 czerwca 2003 r. w sprawie informacji dotyczącej bezpieczeństwa i ochrony zdrowia oraz planu bezpieczeństwa i ochrony zdrowia (Dz. U. Nr 120, poz. 1126) do robót szczególnie niebezpiecznych wykonywanych w ramach niniejszej inwestycji zaliczono:

a. roboty przy równoczesnym utrzymaniu ruchu drogowego na istniejących odcinkach dróg,
b. wykonywanie wykopów o ściankach pionowych bez rozparcia o głębokości większej niż 1.5 m oraz wykopów o bezpiecznym nachyleniu ścian o głębokości większej niż 3.0 m,
c. roboty wykonywane przy użyciu dźwigów,
d. roboty prowadzone w zbiornikach, kanałach, wnętrzach urządzeń technicznych i w innych niebezpiecznych przestrzeniach zamknietych,
e. roboty budowlane prowadzone przy montażu i demontażu ciężkich elementów prefabrykowanych, których masa przekracza 1.0 t.

5. SPOSÓB PROWADZENIA INSTRUKTAŻU PRACOWNIKÓW PRZED PRZYSTĄPIENIEM DO REALIZACJI ROBÓT SZCZEGÓLNIE NIEBEZPIECZNYCH

Należy zapewnić podstawowy sprzęt do udzielania pierwszej pomocy, oraz środki techniczne do powiadamiania służb ratowniczych w razie wystąpienia zagrożenia (sprawny telefon).
Pracownicy wyznaczeni do wykonywania robót szczególnie niebezpiecznych powinni przejść instruktaż stanowiskowy dotyczący bezpieczeństwa i higieny pracy przeprowadzony przez kierującego pracami. Wykonujący poszczególne prace powinni posiadać odpowiednie uprawnienia i przeszkolenie BHP w zakresie wykonywanych prac.
W ramach szkolenia należy zwrócić szczególną uwagę na środki ochrony indywidualnej zabezpieczającymi przed skutkami zagrożenia.

6. ŚRODKI TECHNICZNE I ORGANIZACYJNE, ZAPOBIEGAJĄCE NIEBEZPIECZEŃSTWOM WYNIKAJĄCYM Z WYKONYWANIA ROBÓT BUDOWLANYCH W STREFACH SZCZEGÓLNEGO ZAGROŻENIA ZDROWIA LUB W ICH SĄSIEDZTWIE

Wykonawca przed przystąpieniem do realizacji robót budowlanych jest obowiązany opracować instrukcję bezpiecznego ich wykonywania i zaznajomić z nią pracowników w zakresie prowadzonych przez nich robót zgodnie z Rozporządzeniem Ministra Infrastruktury z dnia 6 lutego 2003 r. w sprawie bezpieczeństwa i higieny pracy podczas wykonywania robót budowlanych (Dz. U. Nr 47, poz. 401).
Prowadzenie robót należy wykonywać zgodnie z odpowiednimi przepisami BHP oraz z zastosowaniem określonych przepisami środków bezpieczeństwa.

Sporządził:

mgr inż. Wojciech Szatak
Uprawnienia budowlane do projektowania
bez ograniczeń w specjalności drogowej
Nr ewid. MAP/0022/POOD/09

.....

Kraków, listopad 2014 r.

V. RYSUNKI

Rys. 1	Orientacja	1:25 000
Rys. 2	Plan sytuacyjny	1:500
Rys. 3	Profil podłużny	1:1000/100
Rys. 4.1 - 4.2	Przekroje konstrukcyjne	1:50/1:20
Rys. 5.1 - 5.2	Przekroje poprzeczne	1:100

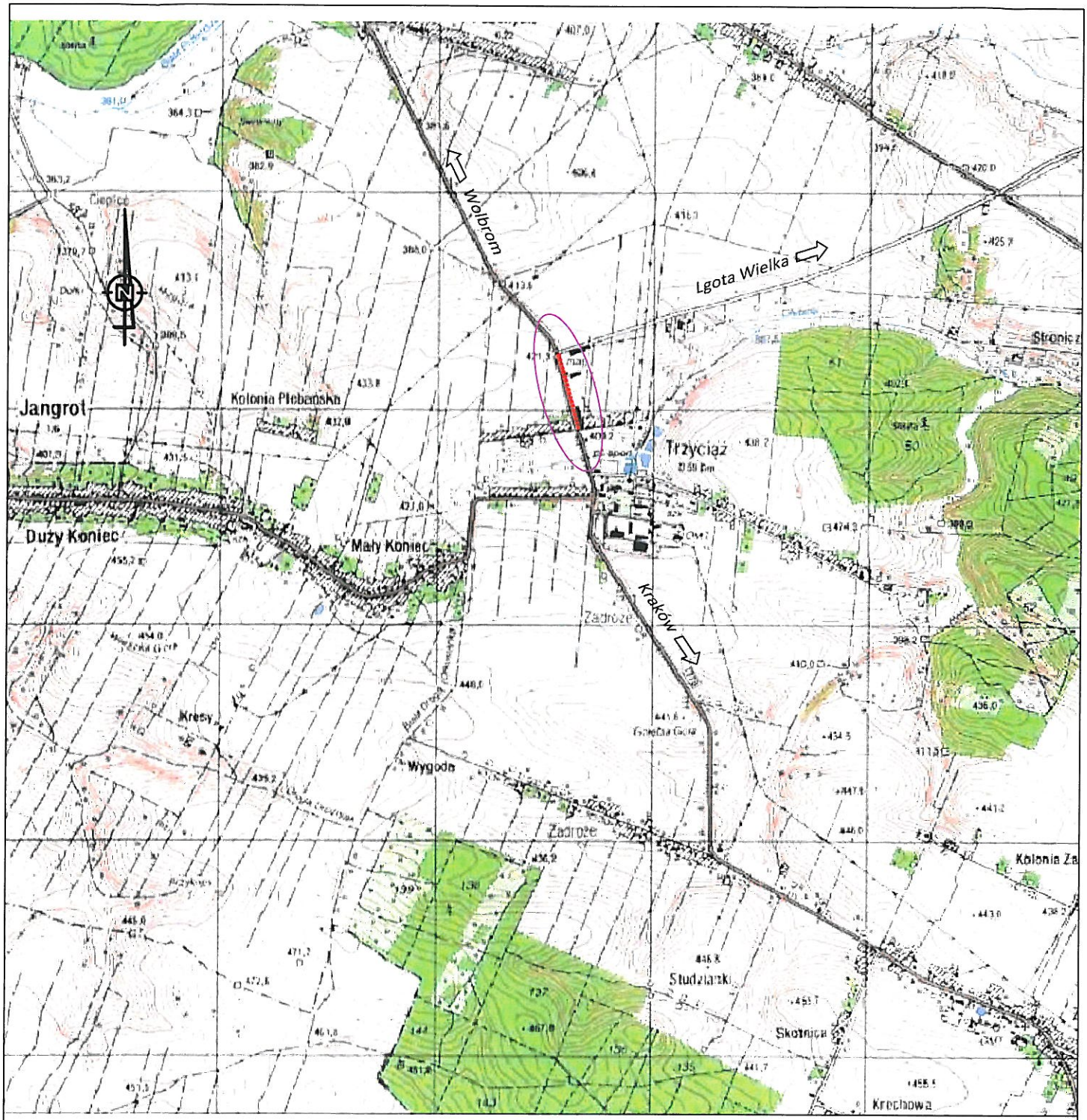

NOWA PROJEKT

NOWAPROJEKT
AGNIESZKA NOWAK
ul. Willowa 21, 32-600 Oświęcim
biuro@nowaprojekt.pl, www.nowaprojekt.pl
tel. 505-014-307

Inwestor:	GMINA TRZYCIĄŻ, Trzyciąż 99, 32-353 Trzyciąż			
Nazwa zadania:	Budowa chodnika wzdłuż drogi wojewódzkiej Nr 794 na odcinku od odc. 120 km 0+000 do odc. 120 km 0+870			
Adres obiektu:	Województwo: małopolskie	Powiat: olkuski	Gmina: Trzyciąż	
Rysunek:	Orientacja			
Branża: -	Stadium: PW	Data: 04.2015	Skala: 1:25 000	Nr rysunku: 1

Z up. STAROSTY
mgr inż. [illegible]
p.o. Kierownika Powiatowego Ośrodka Dokumentacji Geodezyjnej i Kartograficznej w Wydziale Geodezji, Kartografii i Katastru
świadectwo nadania uprawnień zaw. Nr 18888

Dokumentacja projektowa nr SG. 6630.26.2015 była przedmiotem narady koordynacyjnej przeprowadzonej bezpośrednio w siedzibie Starostwa Powiatowego w Olkuszu w dniu 12.03.2015

Poświadcza się, że niniejszy dokument został opracowany w wyniku prac geodezyjnych i kartograficznych, których rezultaty zawiera operat techniczny wpisany do ewidencji materiałów państwowego zasobu geodezyjnego i kartograficznego

Organ prowadzący państwowy zasób geodezyjny i kartograficzny	Starosta Olkuski 32-300 Olkusz, ul. Mickiewicza 2 tel. 32 643-04-14, 643-04-10
Identyfikator ewidencyjny materiału zasobu operatu technicznego	P.1212.2015.48
Data wpisania operatu technicznego do ewidencji materiałów zasobu	14.01.2015
Imię, nazwisko i podpis osoby reprezentującej organ	Z up. STAROSTY mgr inż. Katarzyna Mucha GEODETA w Wydziale Geodezji, Kartografii i Katastru

MAPA DO CELÓW PROJEKTOWYCH
ID PRACY: 6642.2.1256.2014

Województwo: małopolskie powiat: olkuski	jedn. ewid. : 121206_2 Trzyciąż obręb: 0012 Trzyciąż
Obiekt: Trzyciąż, działka 413	układ xy: "2000" poziom odn.: "Kronstadt 86"
Sekcje: 7.131.09.20.4.4, 7.131.10.16.3.3 7.131.10.21.1.1	Skala 1:500

Pracownia Geodezyjna Szwarc
Jakub Szwarc
Łazy 2a, 32-048 Jerzmanowice
NIP 944-199-54-07, REGON 120954181

Geodeta uprawniony
inż. Jakub Szwarc
Upr. nr 21391

Data: 21.11.2014

Stan mapy zgodny z terenem na: 5 lipca 2014 r.
Mapa powstała z pomiaru bezpośredniego syt.–wys oraz mapy zasaniczej i mapy ewidencyjnej w postaci cyfrowej, na podstawie której wniesiono na mapę granice działek.

Niniejsza mapa w swojej treści zawiera projektowane sieci uzbrojenia terenu uzgodnione w ZUDP.
Nie wyklucza się istnienia w terenie innych nie wykazanych na niniejszej mapie urządzeń podziemnych, które nie były zgłoszone po inwentaryzacji.
Odbitka kolorowa nie nadaje się do reprodukcji czarno–białej.

LEGENDA:

- chodnik z brukowej kostki betonowej koloru szarego
- zjazd z brukowej kostki betonowej koloru czerwonego
- projektowane obrzeże betonowe
- projektowana krawędź pobocza gruntowego
- projektowana skarpa
- KD - projektowana kanalizacja deszczowa
- projektowana studnia wpadowa z osadnikiem
- projektowana studnia z włazem
- istn. wpust deszczowy ze studnią ściekową
- istn. wpust deszczowy z przykanalikiem do studni kanalizacyjnej
- proj. wpust deszczowy z proj. ściekiem muldowym
- istn. granica pasa drogowego drogi wojewódzkiej nr 794
- istn. granica pasa drogowego dróg powiatowej i gminnej

NOWAPROJEKT
Agnieszka Nowak
ul. Willowa 21, 32-600 Oświęcim
biuro@nowaprojekt.pl, www.nowaprojekt.pl
tel. 505-014-307

Inwestor:	GMINA TRZYCIĄŻ, Trzyciąż 99, 32-353 Trzyciąż
Nazwa zadania:	Budowa chodnika wzdłuż drogi wojewódzkiej Nr 794 na odcinku od odc. 120 km 0+000 do odc. 120 km 0+370
Adres obiektu:	Województwo: małopolskie; Powiat: olkuski; Gmina: Trzyciąż
Rysunek:	Plan sytuacyjny

ZESPÓŁ PROJEKTOWY

Funkcja	Imię i nazwisko / Nr uprawnień	Specjalność	Podpis
Projektował:	mgr inż. Wojciech Sakłak upr. nr: MAP/0022/POOD/09	drogowa	
Sprawdził:	mgr inż. Piotr Nowak upr. nr: MAP/0015/POOD/09	drogowa	
Projektował:	mgr inż. Krzysztof Tracz upr. nr: MAP/0271/POOS/04	instalacyjna	
Sprawdził:	mgr inż. Jarosław Widłak upr. nr: MAP/0231/POOS/09	instalacyjna	

Branża:	Stadium:	Data:	Skala:	Nr rysunku:
drogowa	PW	04.2015	1:500	2

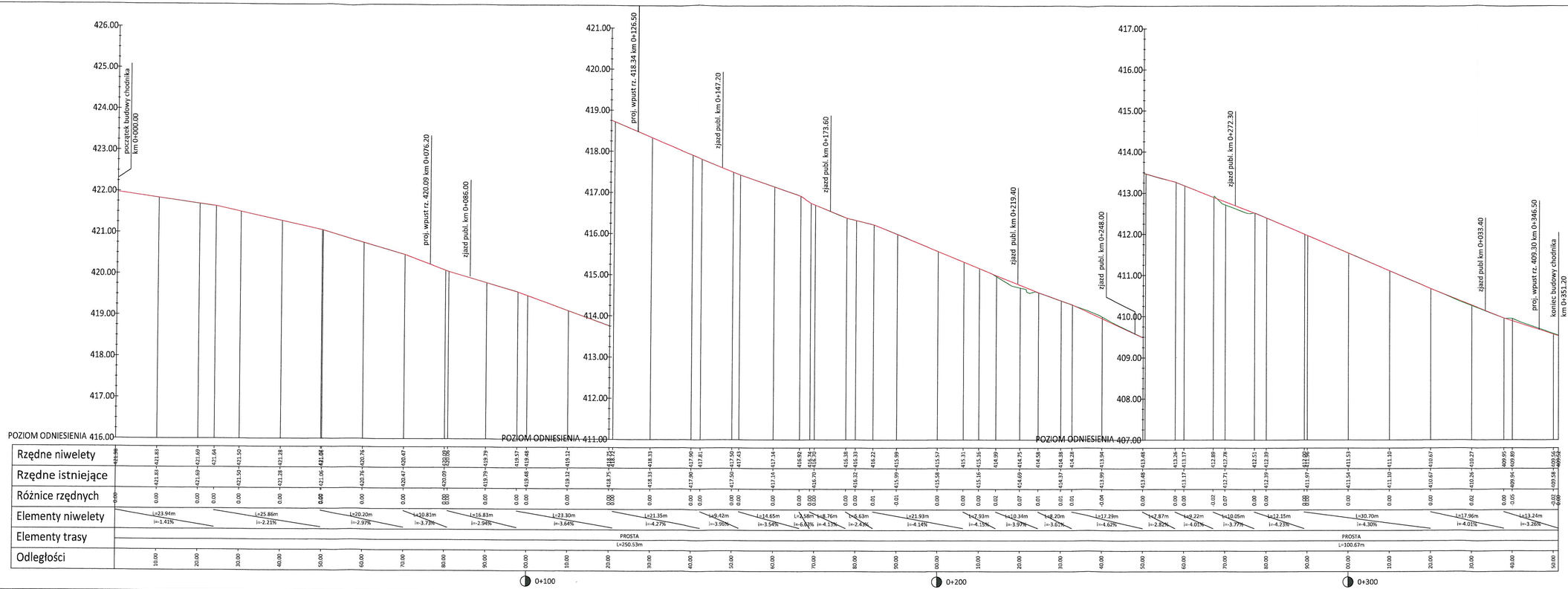

LEGENDA:

- teren istniejący - góra istn. krawężnika przy DW 794
- odtworzenie istniejącej niwelety góry krawężnika przy DW 794

NOWAPROJEKT
AGNIESZKA NOWAK
ul. Willowa 21, 32-600 Oświęcim
biuro@nowaprojekt.pl, www.nowaprojekt.pl
tel. 505-014-307

Inwestor:	GMINA TRZYCIĄŻ, Trzyciąż 99, 32-353 Trzyciąż
Nazwa zadania:	Budowa chodnika wzdłuż drogi wojewódzkiej Nr 794 na odcinku od odc. 120 km 0+000 do odc. 120 km 0+370
Adres obiektu:	Województwo: małopolskie; Powiat: olkuski; Gmina: Trzyciąż
Rysunek:	Profil podłużny

ZESPÓŁ PROJEKTOWY

Funkcja	Imię i nazwisko / Nr uprawnień	Specjalność	Podpis
Projektował:	mgr inż. Wojciech Sakłak, upr. nr: MAP/0022/POOD/09	drogowa	
Sprawdził:	mgr inż. Piotr Nowak, upr. nr: MAP/0015/POOD/09	drogowa	

Branża:	Stadium:	Data:	Skala:	Nr rysunku:
drogowa	PW	04.2015	1:500	3

CHODNIK W M. TRZYCIĄŻ

od odc. 120 km 0+000 do odc. 120 km 0+870

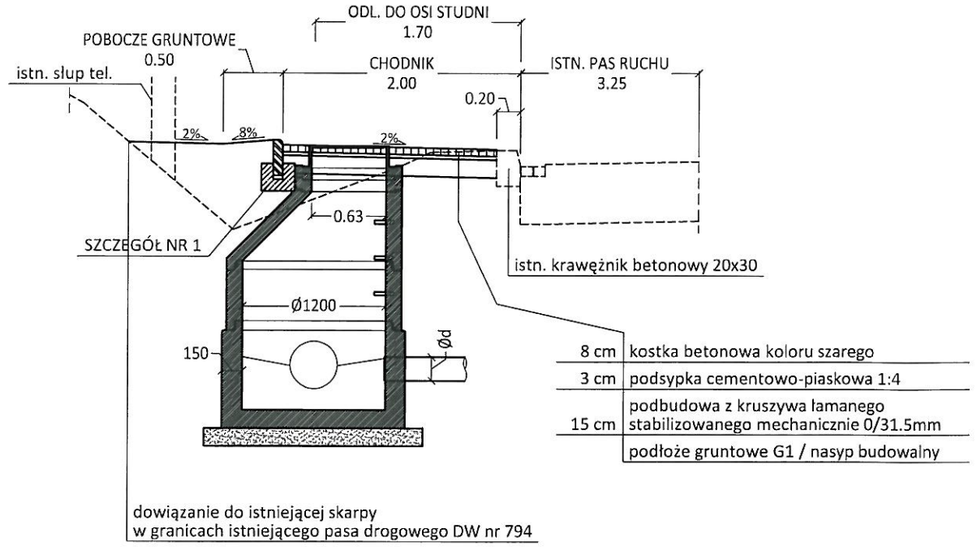

CHODNIK W M. TRZYCIĄŻ

korytko muldowe, terenowe

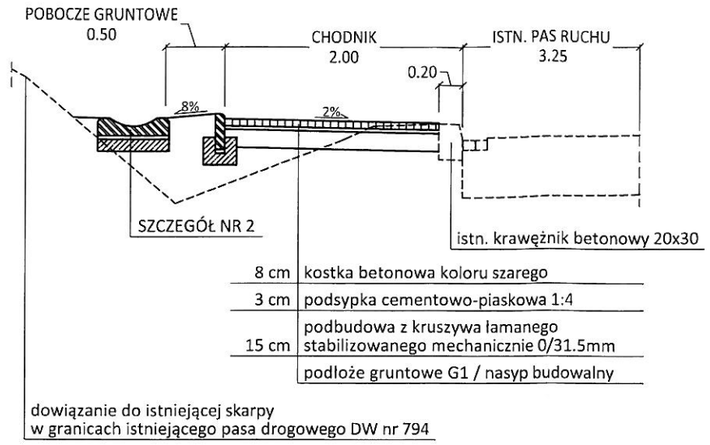

SZCZEGÓŁ NR 1

obrzeże wystające

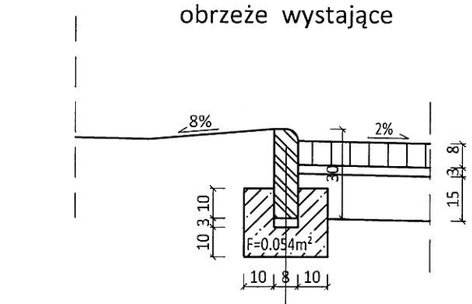

SZCZEGÓŁ NR 2

korytko muldowe, terenowe

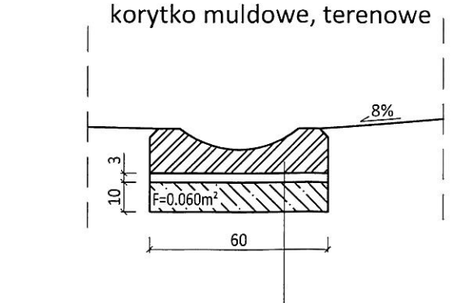

NOWA PROJEKT
NOWAPROJEKT
AGNIESZKA NOWAK
ul. Willowa 21, 32-600 Oświęcim
biuro@nowaprojekt.pl, www.nowaprojekt.pl
tel. 505-014-307

Inwestor:	GMINA TRZYCIĄŻ, Trzyciąż 99, 32-353 Trzyciąż		
Nazwa zadania:	Budowa chodnika wzdłuż drogi wojewódzkiej Nr 794 na odcinku od odc. 120 km 0+000 do odc. 120 km 0+870		
Adres obiektu:	Województwo: małopolskie	Powiat: olkuski	Gmina: Trzyciąż
Rysunek:	Przekroje konstrukcyjne - chodnik		

ZESPÓŁ PROJEKTOWY			
Funkcja	Imię i nazwisko / Nr uprawnień	Specjalność	Podpis
Projektował:	mgr inż. Wojciech Sakłak upr. nr: MAP/0022/POOD/09	drogowa	
Sprawdził:	mgr inż. Piotr Nowak upr. nr: MAP/0015/POOD/09	drogowa	

Branża:	Stadium:	Data:	Skala:	Nr rysunku:
drogowa	PW	04.2015	1:50, 1:20	4.1

ZJAZD PUBLICZNY

NOWAPROJEKT
AGNIESZKA NOWAK
ul. Willowa 21, 32-600 Oświęcim
biuro@nowaprojekt.pl, www.nowaprojekt.pl
tel. 505-014-307

Inwestor:	GMINA TRZYCIĄŻ, Trzyciąż 99, 32-353 Trzyciąż		
Nazwa zadania:	Budowa chodnika wzdłuż drogi wojewódzkiej Nr 794 na odcinku od odc. 120 km 0+000 do odc. 120 km 0+870		
Adres obiektu:	Województwo: małopolskie	Powiat: olkuski	Gmina: Trzyciąż
Rysunek:	Przekroje konstrukcyjne - zjazd		

ZESPÓŁ PROJEKTOWY			
Funkcja	Imię i nazwisko / Nr uprawnień	Specjalność	Podpis
Projektował:	mgr inż. Wojciech Sakłak upr. nr: MAP/0022/POOD/09	drogowa	
Sprawdził:	mgr inż. Piotr Nowak upr. nr: MAP/0015/POOD/09	drogowa	

Branża:	Stadium:	Data:	Skala:	Nr rysunku:
drogowa	PW	04.2015	1:50	4.2

PRZEKRÓJ A - A

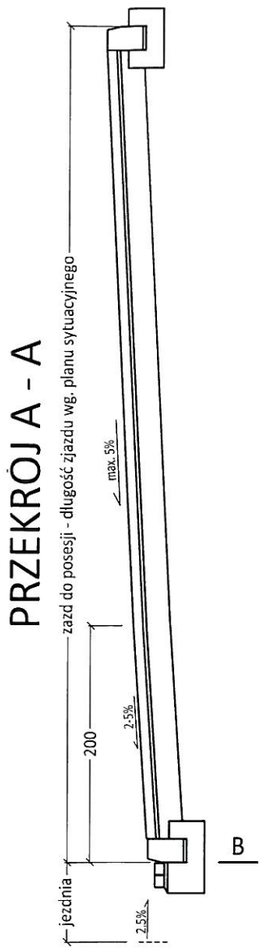

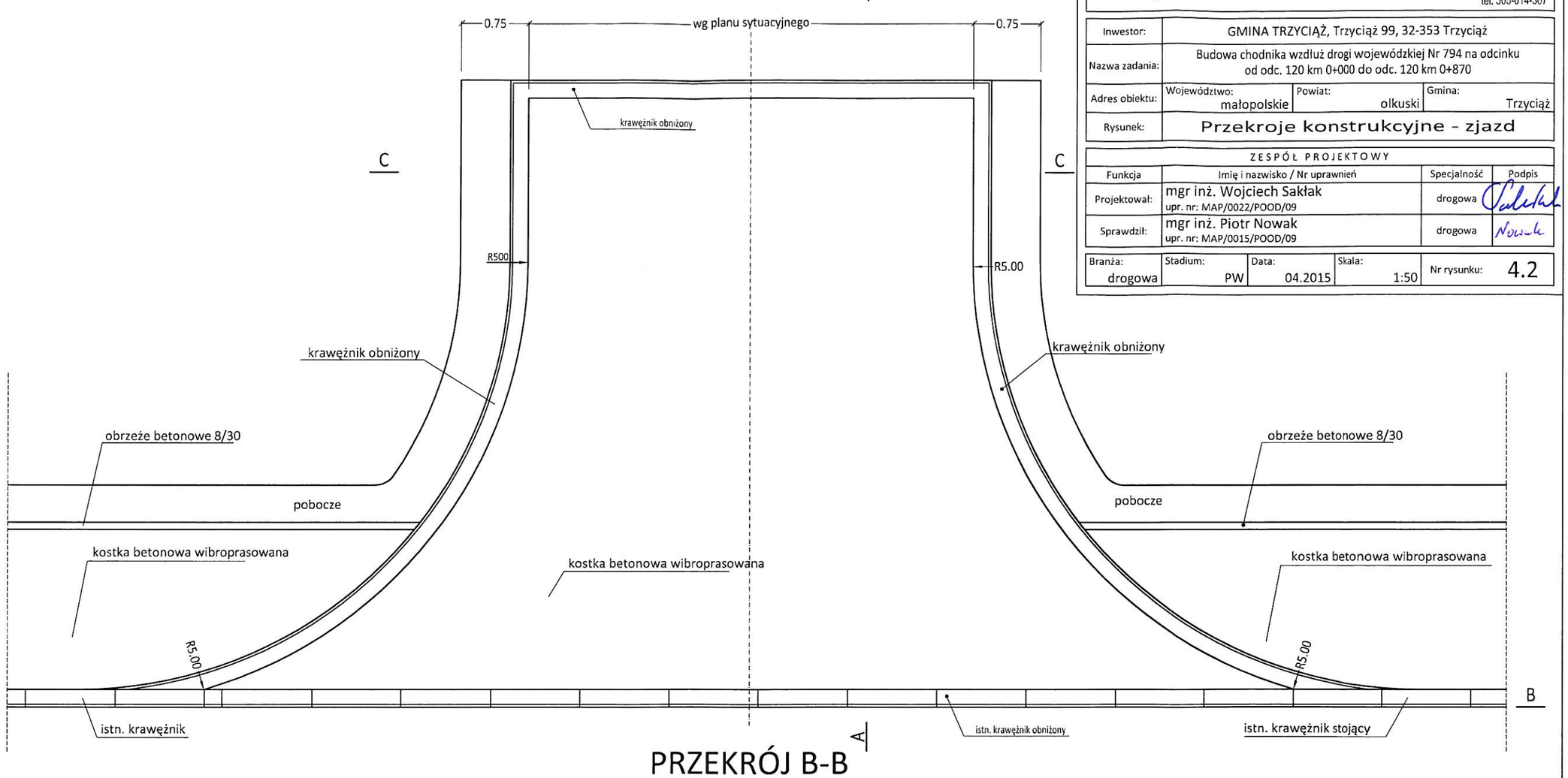

PRZEKRÓJ B-B

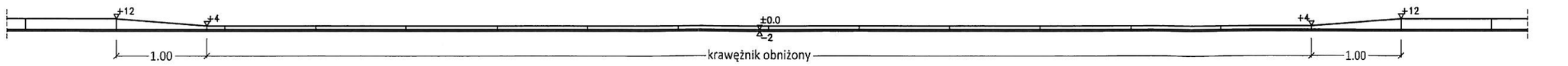

PRZEKRÓJ C-C

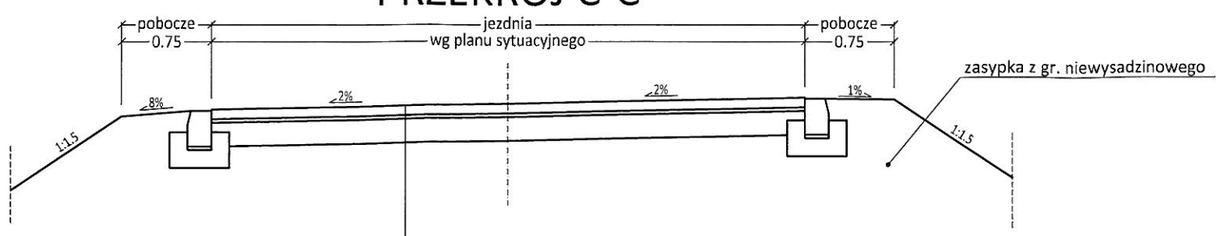

8 cm	kostka betonowa koloru szarego
3 cm	podsypka cementowo-piaskowa 1:4
20 cm	podbudowa z kruszywa łamanego stabilizowanego mechanicznie 0/31.5mm
15 cm	warstwa mrozoochronna z kruszywa naturalnego (piasek średnioziarnisty)

przekrój nr 1 - km 0+000.00

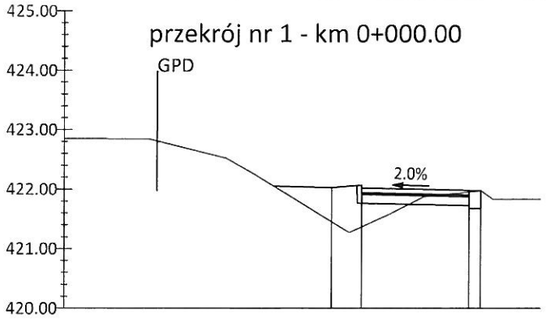

Rzędne terenu	421.44	421.37	421.96
Rzędne projektowane	422.03	422.02	421.99
Domiar	-2.50	-2.00	-0.20

przekrój nr 2 - km 0+020.00

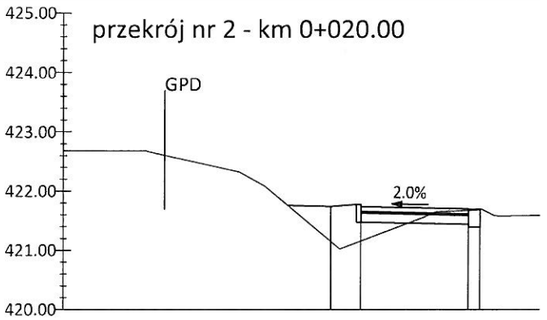

Rzędne terenu	421.15	421.16	421.67 421.69
Rzędne projektowane	421.74	421.74	421.70 421.69
Domiar	-2.50	-2.00	-0.20 0.00

przekrój nr 3 - km 0+040.00

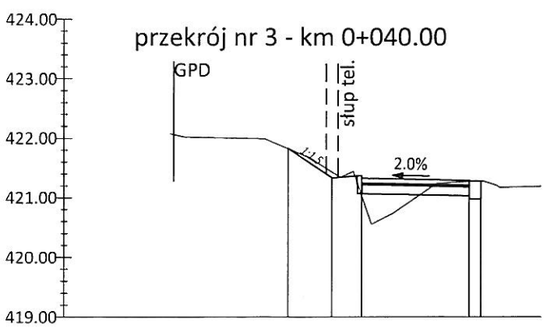

Rzędne terenu	421.82	421.43	421.02 421.28
Rzędne projektowane	421.82	421.33	421.33 421.29 421.28
Domiar	-3.23	-2.50	-2.00 -0.20 0.00

przekrój nr 4 - km 0+060.00

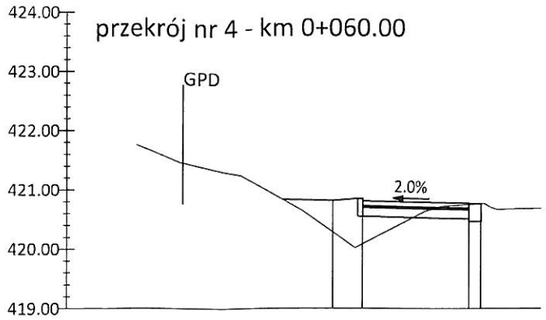

Rzędne terenu	420.28	420.09	420.75 420.76
Rzędne projektowane	420.82	420.81	420.77 420.76
Domiar	-2.50	-2.00	-0.20 0.00

przekrój nr 5 - km 0+080.00

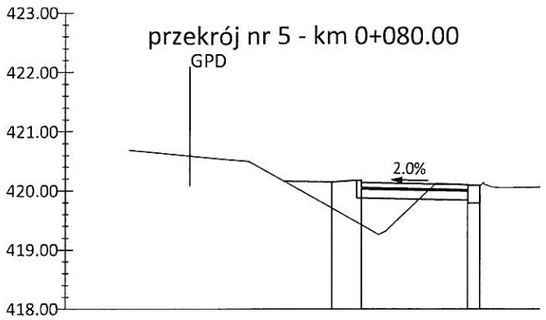

Rzędne terenu	419.70	419.42	420.10 420.09
Rzędne projektowane	420.15	420.14	420.10 420.09
Domiar	-2.50	-2.00	-0.20 0.00

przekrój nr 6 - km 0+100.00

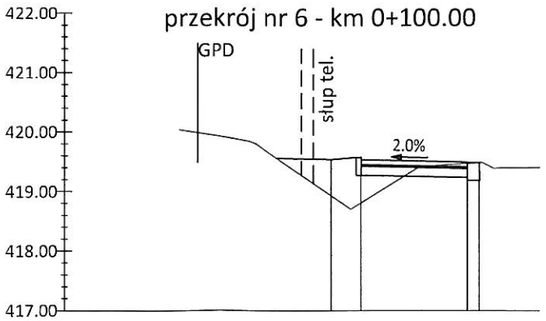

Rzędne terenu	418.92	418.80	419.47 419.48
Rzędne projektowane	419.53	419.53	419.49 419.48
Domiar	-2.50	-2.00	-0.20 0.00

przekrój nr 7 - km 0+120.00

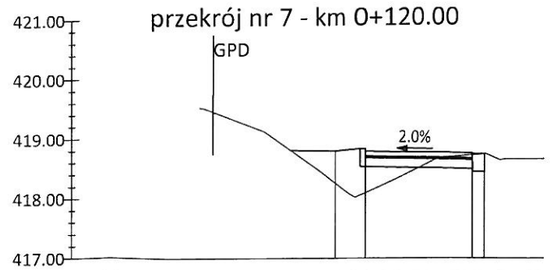

Rzędne terenu	418.26	418.10	418.74 418.75
Rzędne projektowane	418.81	418.80	418.76 418.75
Domiar	-2.50	-2.00	-0.20 0.00

przekrój nr 8 - km 0+140.00

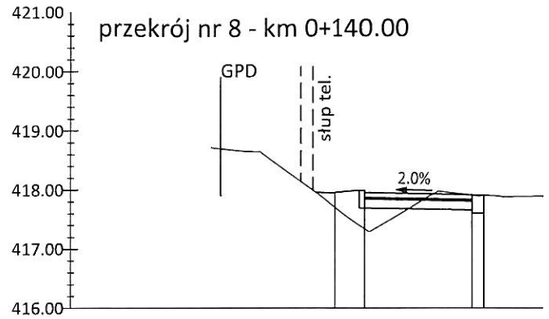

Rzędne terenu	417.70	417.34	417.91 417.90
Rzędne projektowane	417.96	417.95	417.91 417.90
Domiar	-2.50	-2.00	-0.20 0.00

NOWA PROJEKT
AGNIESZKA NOWAK
ul. Willowa 21, 32-600 Oświęcim
biuro@nowaprojekt.pl, www.nowaprojekt.pl
tel. 505-014-307

Inwestor:	GMINA TRZYCIĄŻ, Trzyciąż 99, 32-353 Trzyciąż			
Nazwa zadania:	Budowa chodnika wzdłuż drogi wojewódzkiej Nr 794 na odcinku od odc. 120 km 0+000 do odc. 120 km 0+370			
Adres obiektu:	Województwo: małopolskie	Powiat: olkuski	Gmina: Trzyciąż	
Rysunek:	Przekroje poprzeczne			

ZESPÓŁ PROJEKTOWY

Funkcja	Imię i nazwisko / Nr uprawnień	Specjalność	Podpis
Projektował:	mgr inż. Wojciech Sakłak upr. nr: MAP/0022/POOD/09	drogowa	
Sprawdził:	mgr inż. Piotr Nowak upr. nr: MAP/0015/POOD/09	drogowa	

Branża:	Stadium:	Data:	Skala:	Nr rysunku:
drogowa	PW	04.2015	1:100	5.1

przekrój nr 9 - km 0+160.00

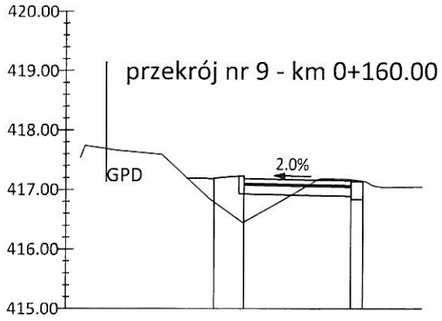

Rzędne terenu	416.79	416.46	417.17 / 417.14
Rzędne projektowane	417.19	417.19	417.15 / 417.14
Domiar	-2.50	-2.00	-0.20 / 0.00

przekrój nr 12 - km 0+220.00

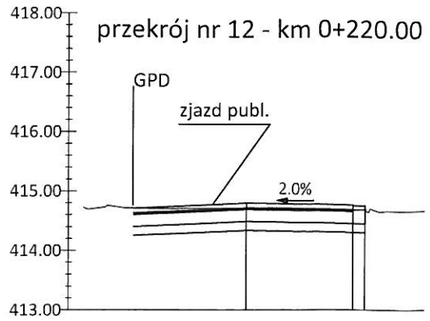

Rzędne terenu	414.72	414.68 / 414.69	
Rzędne projektowane	414.80	414.76 / 414.75	
Domiar	-2.00	-0.20 / 0.00	

przekrój nr 14 - km 0+260.00

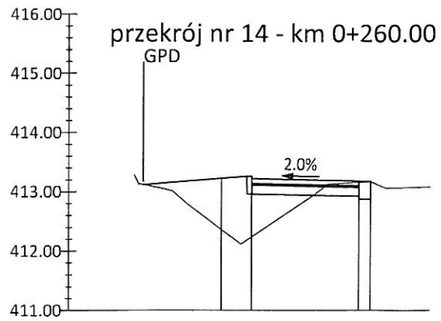

Rzędne terenu	412.35	412.24	413.16 / 413.17
Rzędne projektowane	413.23	413.22	413.18 / 413.17
Domiar	-2.50	-2.00	-0.20 / 0.00

przekrój nr 17 - km 0+320.00

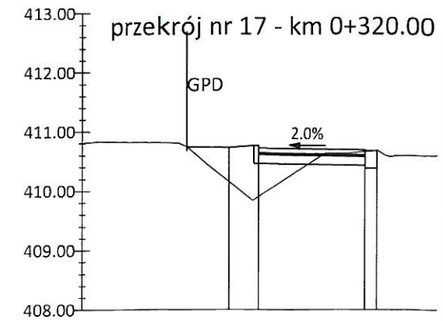

Rzędne terenu	410.15	409.90	410.66 / 410.67
Rzędne projektowane	410.73	410.72	410.68 / 410.67
Domiar	-2.50	-2.00	-0.20 / 0.00

przekrój nr 10 - km 0+180.00

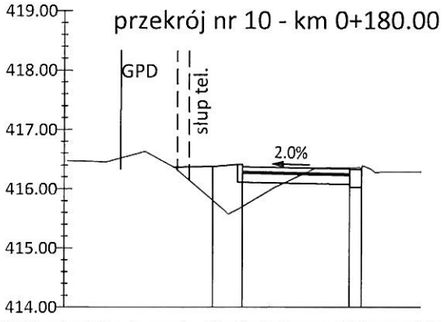

Rzędne terenu	415.80	415.70	416.36 / 416.32
Rzędne projektowane	416.38	416.37	416.34 / 416.33
Domiar	-2.50	-2.00	-0.20 / 0.00

przekrój nr 13 - km 0+240.00

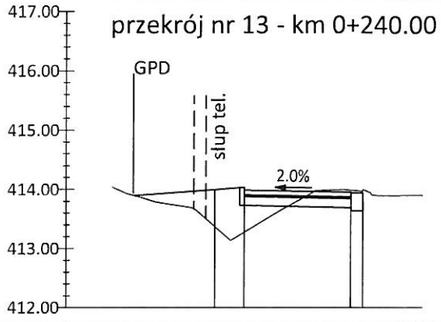

Rzędne terenu	413.37	413.28	413.99 / 413.96
Rzędne projektowane	414.00	413.99	413.95 / 413.94
Domiar	-2.50	-2.00	-0.20 / 0.00

przekrój nr 16 - km 0+300.00

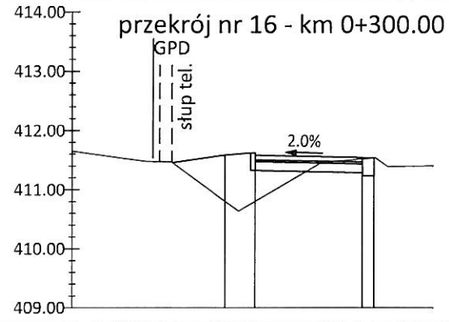

Rzędne terenu	410.79	410.81	411.52 / 411.54
Rzędne projektowane	411.59	411.58	411.54 / 411.53
Domiar	-2.50	-2.00	-0.20 / 0.00

przekrój nr 18 - km 0+340.00

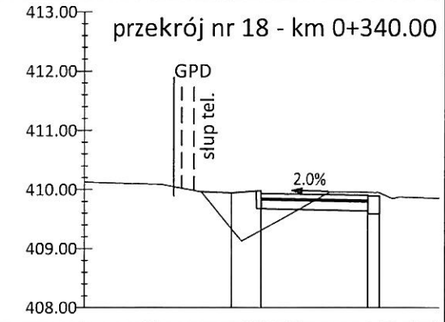

Rzędne terenu	409.32	409.31	409.95 / 409.94
Rzędne projektowane	409.94	409.93	409.90 / 409.89
Domiar	-2.50	-2.00	-0.20 / 0.00

przekrój nr 11 - km 0+200.00

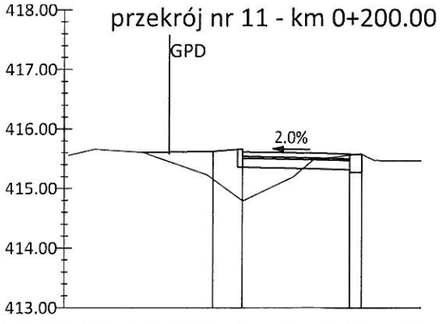

Rzędne terenu	415.15	414.79	415.56 / 415.58
Rzędne projektowane	415.63	415.62	415.58 / 415.57
Domiar	-2.50	-2.00	-0.20 / 0.00

przekrój nr 15 - km 0+280.00

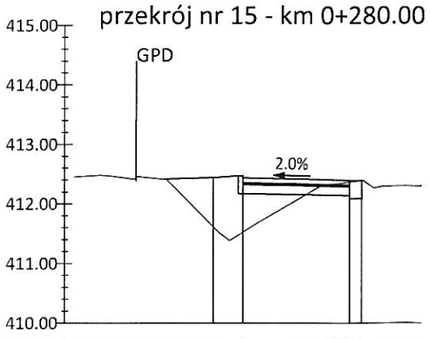

Rzędne terenu	411.61	411.53	412.37 / 412.39
Rzędne projektowane	412.44	412.43	412.40 / 412.39
Domiar	2.50	2.00	-0.20 / 0.00

NOWA PROJEKT
NOWA PROJEKT
AGNIESZKA NOWAK
ul. Willowa 21, 32-600 Oświęcim
biuro@nowaprojekt.pl, www.nowaprojekt.pl
tel. 505-014-307

Inwestor:	GMINA TRZYCIĄŻ, Trzyciąż 99, 32-353 Trzyciąż
Nazwa zadania:	Budowa chodnika wzdłuż drogi wojewódzkiej Nr 794 na odcinku od odc. 120 km 0+000 do odc. 120 km 0+370
Adres obiektu:	Województwo: małopolskie / Powiat: olkuski / Gmina: Trzyciąż
Rysunek:	Przekroje poprzeczne

ZESPÓŁ PROJEKTOWY

Funkcja	Imię i nazwisko / Nr uprawnień	Specjalność	Podpis
Projektował:	mgr inż. Wojciech Sakłak upr. nr: MAP/0022/POOD/09	drogowa	
Sprawdził:	mgr inż. Piotr Nowak upr. nr: MAP/0015/POOD/09	drogowa	

Branża:	Stadium:	Data:	Skala:	Nr rysunku:
drogowa	PW	11.2014	1:100	5.2